DATESYSTEM

SERIE SKUDO

UNA SOLA BARRA DA 6 METRI IN KIT PER TUTTE LE ZANZARIERE

ONLY A BAR 6 METER LONG IN KIT FOR ALL MOSQUITO-NETS

UNE SEULE BARRE DE 6 METERS EN KIT POUR TOUTES LES MOUSTIQUAIRES

EINE EINZIGE ROLLOSTANGE VON 6 METER LAENGE IM KIT FUER ALLE INSEKTENSCHUTZROLLOS

K 3000 S42MO

Zanzariera avvolgibile con comando a molla

Rolling mosquito-net spring system
Moustiquaire enroulable automatique
Insektenschutzrollo mit Federbedienung

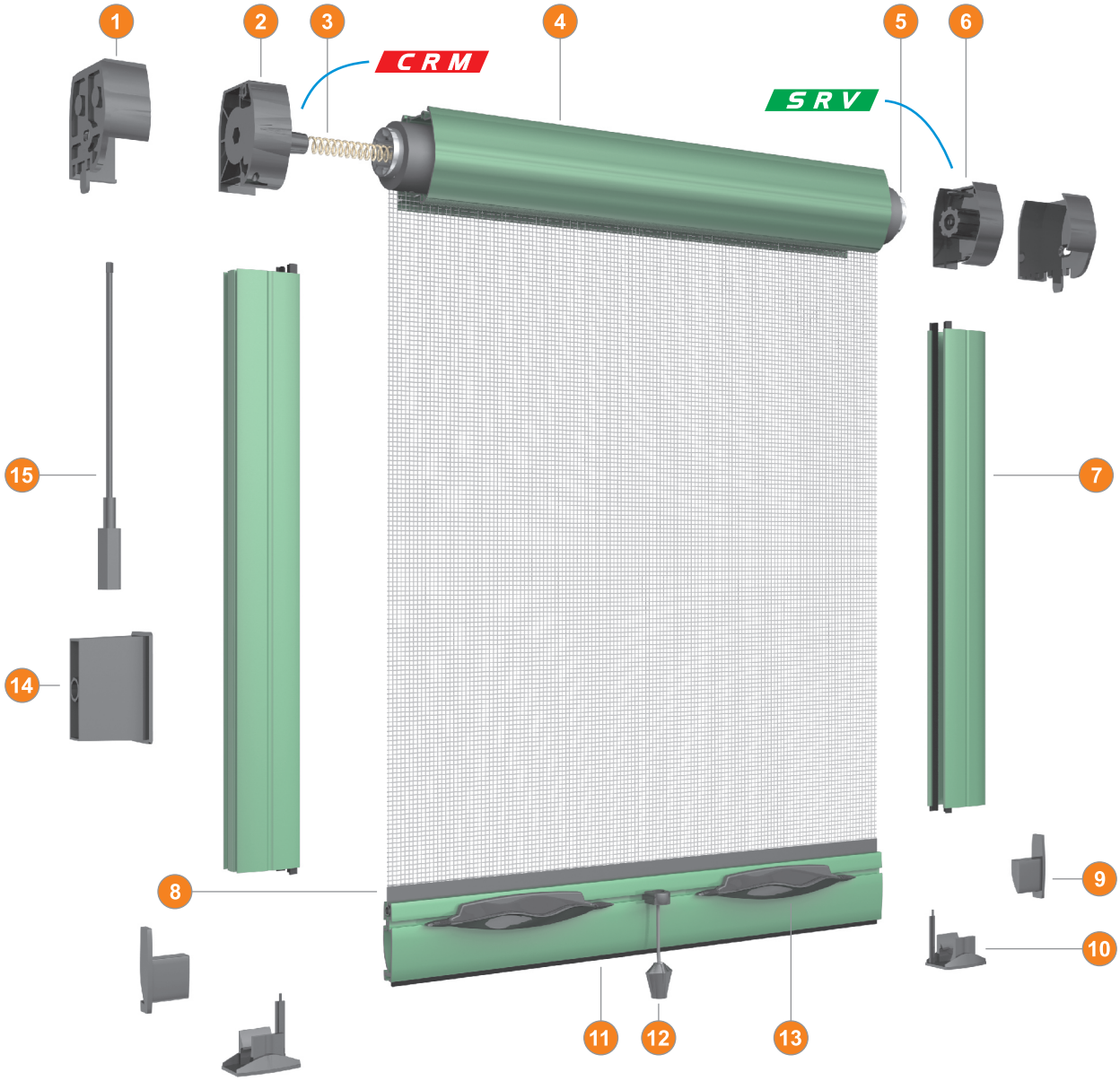

N	Legenda	*Legend*	Légende	*Hinweistext*
1	Controtestata	*Cassette's support*	Support de boîtier	*Abschlussdeckel*
2	Controllo Regolazione Molla	*Spring Setup Control*	Système Réglage Tension	*Feder Regulierungskontrolle*
3	Molla di richiamo	*Spring*	Ressort de rappel	*Feder*
4	Cassonetto 42mm	*Cassette 42mm*	Boîtier 42mm	*Rollokasten 42mm*
5	Tubo di alluminio	*Aluminium profile*	Profilé en aluminium	*Aluminium profil*
6	Sistema Riduzione Velocità	*Speed Reducer System*	Système Remontèe Lente	*Dremssystem*
7	Guida 35mm con spazzolini	*Side guide 35mm with brush*	Coulisse 35mm avec brosse	*Seitenprofil 35mm mit bürste*
8	Rete in fibra di vetro con fettuccia	*Fiber glass net with tape*	Filet en fibre de verre avec ruban	*Fiberglas-Gitter mit band*
9	Tappo terminale	*Plug for handle-bar*	Bouchon barre de charge	*Griffleisten-Endkappe*
10	Scarpetta aggancio	*Hooking accessory*	Pied de coulisse	*Verbindungsclips*
11	Terminale con spazzolino	*Handle-bar with brush*	Barre de charge avec brosse	*Griffleisten mit bürste*
12	Corda ed accessori	*String and accessory*	Cordon de tirage complet	*Kordel und rubehör*
13	Maniglia	*Handle*	Poignée	*Griff*
14	Accessorio montaggio guida	*Accessory rail installation*	Accessoire installation coulisse	*Zubehör Installationsanleitung*
15	Chiavino Regolazione Molla	*Spring Setup Accessory*	Clef Réglage Tension	*Schlüssel Regulierungskontrolle*

T	Distinta tagli			*Details of the Cut*			Détails de la Coupe			*Schnittliste*		
A	Cassonetto	1 pz.	L-28mm	*Cassette*	*1 pz.*	*L-28mm*	Boîtier	1 pz.	L-28mm	*Rollokasten*	*1 pz.*	*L-28mm*
B	Guide Laterali	2 pz.	H-52mm	*Guide Rails*	*2 pz.*	*H-52mm*	Coulisses	2 pz.	H-52mm	*Seitenprofil*	*2 pz.*	*H-52mm*

K 3000 S42AF

Zanzariera avvolgibile ad attacco frontale

Rolling mosquito-net front installation
Moustiquaire système pose de face
Insektenschutzrollo Frontmontage

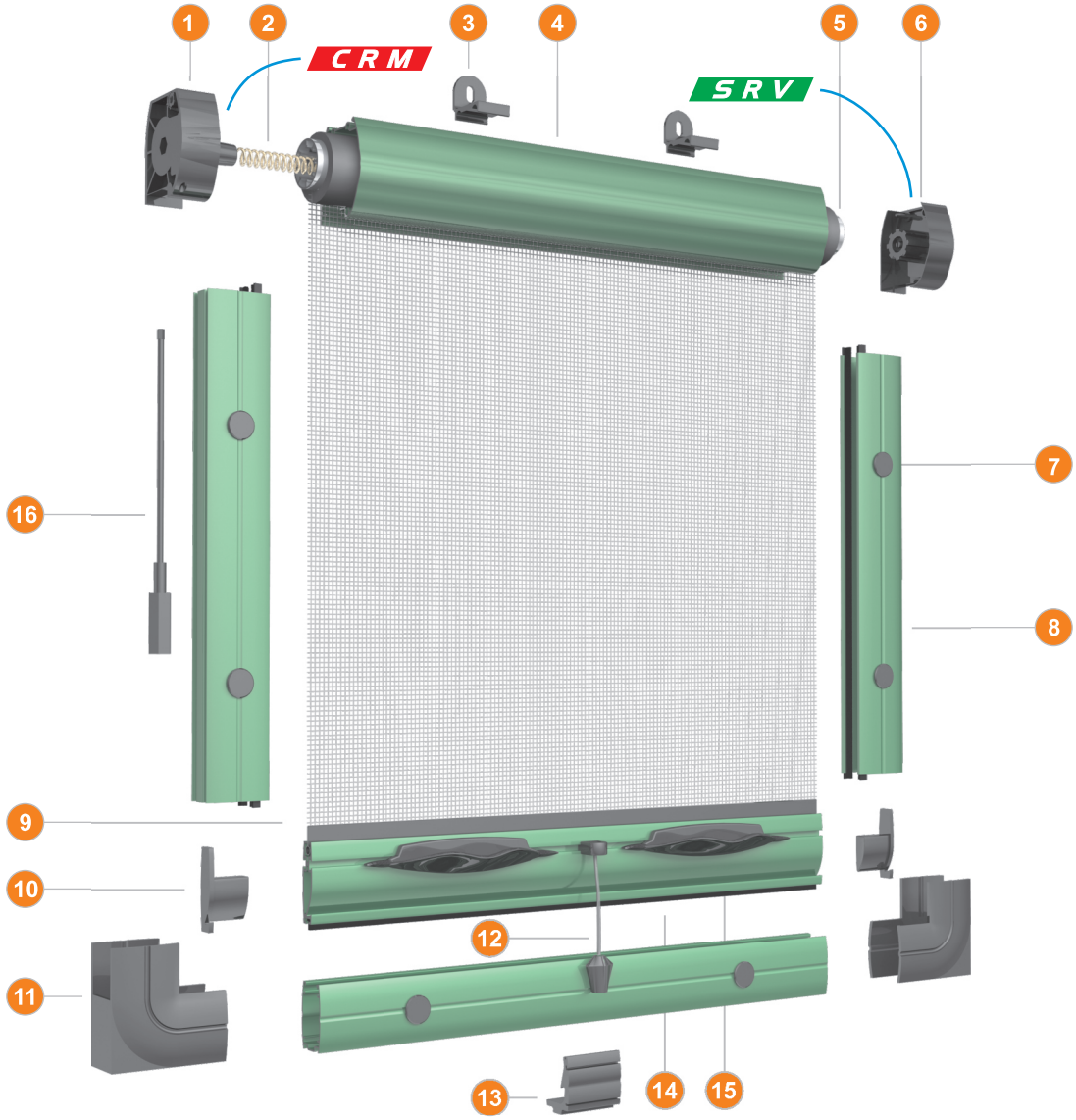

N	Legenda	Legend	Légende	Hinweistext
1	Controllo Regolazione Molla	*Spring Setup Control*	Système Réglage Tension	*Feder Regulierungskontrolle*
2	Molla di richiamo	*Spring*	Ressort de rappel	*Feder*
3	Molletta per attacco frontale	*Clip for net front installation*	Clip pour systeme pose de face	*Klammer für kasten*
4	Cassonetto 42mm	*Cassette 42mm*	Boîtier 42mm	*Rollokasten 42mm*
5	Tubo di alluminio	*Aluminium profile*	Profilé en aluminium	*Aluminium profil*
6	Sistema Riduzione Velocità	*Speed Reducer System*	Système Remontèe Lente	*Dremssystem*
7	Tappo copriforo	*Plug for hole*	Bouchon pour trou	*Bohrungsabdeckung*
8	Guida 35mm con spazzolini	*Side guide 35mm with brush*	Coulisse 35mm avec brosse	*Seitenprofil 35mm mit bürste*
9	Rete in fibra di vetro con fettuccia	*Fiber glass net with tape*	Filet en fibre de verre avec ruban	*Fiberglas-Gitter mit band*
10	Tappo terminale	*Plug for handle-bar*	Bouchon barre de charge	*Griffleisten-Endkappe*
11	Angolare guida	*Angle for side guide*	Cornière coulisse	*Seitenprofil-Endkappe*
12	Corda ed accessori	*String and accessory*	Cordon de tirage complet	*Kordel und rubehör*
13	Gancio interno guida	*Inside hook for side guide*	Arrêt interieur de coulisse	*Innerer Haken*
14	Terminale con spazzolino	*Handle-bar with brush*	Barre de charge avec brosse	*Griffleisten mit bürste*
15	Maniglia	*Handle*	Poignée	*Griff*
16	Chiavino Regolazione Molla	*Spring Setup Accessory*	Clef Réglage Tension	*Schlüssel Regulierungskontrolle*

T	Distinta tagli			*Details of the Cut*			Détails de la Coupe			*Schnittliste*		
A	Cassonetto	1 pz.	L-20mm	*Cassette*	*1 pz.*	*L-20mm*	Boîtier	1 pz.	L-20mm	*Rollokasten*	*1 pz.*	*L-20mm*
B	Guide Laterali	2 pz.	H-72mm	*Guide Rails*	*2 pz.*	*H-72mm*	Coulisses	2 pz.	H-72mm	*Seitenprofil*	*2 pz.*	*H-72mm*
C	Guida Riscontro	1 pz.	H-75mm	*Side Guide Rail*	*1 pz.*	*H-75mm*	Coulisses Laterale	1 pz.	H-75mm	*Seitenprofil*	*1 pz.*	*H-75mm*

K 4000 S42LA

Zanzariera avvolgibile ad apertura laterale

Rolling mosquito-net side opening
Moustiquaire enroulable latérale à ressort
Insektenschutzrollo mit Seitlicher Horizontaler Federbedienung

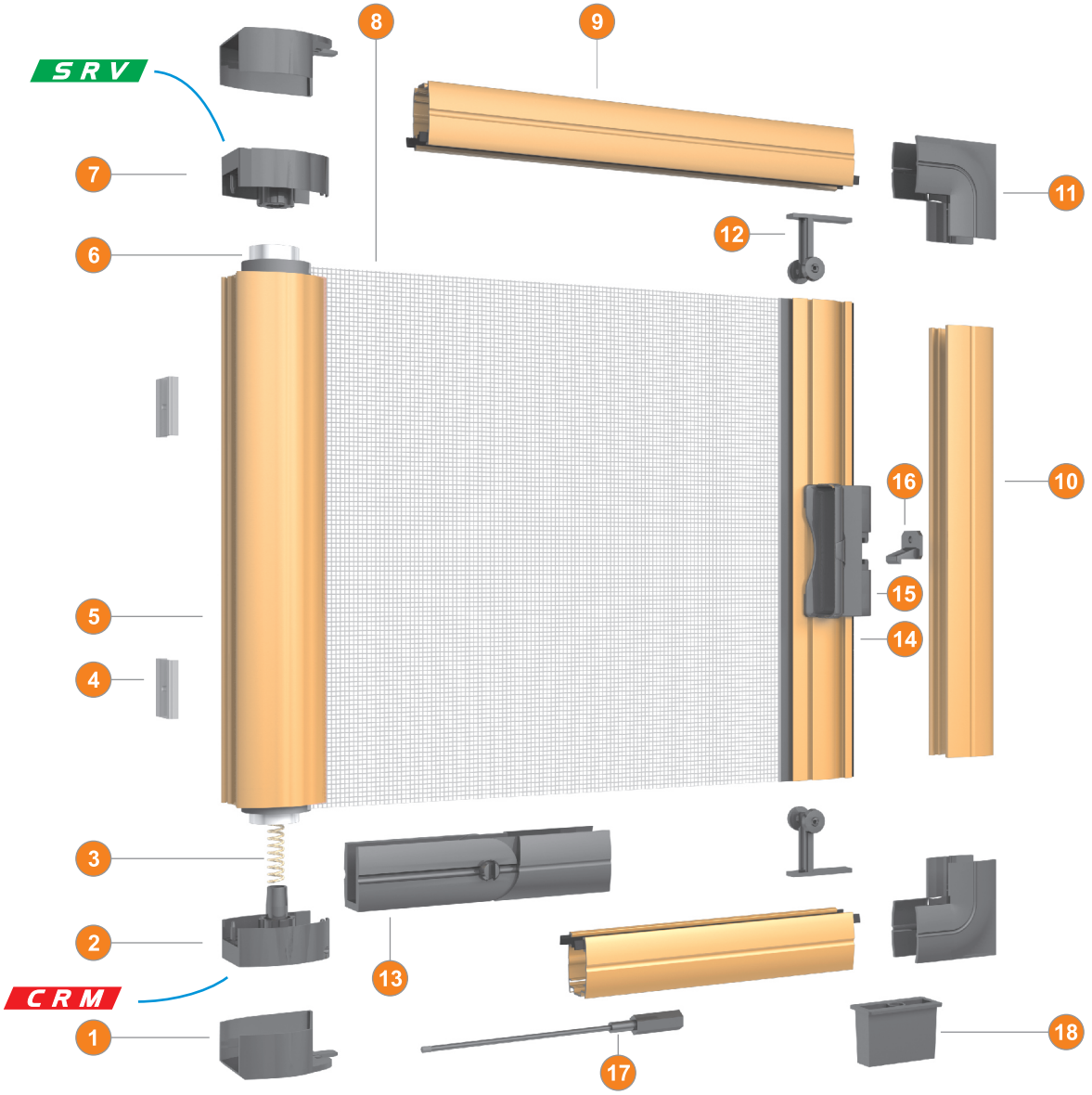

N	Legenda	*Legend*	Légende	*Hinweistext*
1	Controtestata	*Cassette's support*	Support de boîtier	*Abschlussdeckel*
2	Controllo Regolazione Molla	*Spring Setup Control*	Système Réglage Tension	*Feder Regulierungskontrolle*
3	Molla di richiamo	*Spring*	Ressort de rappel	*Feder*
4	Molletta per cassonetto	*Clip for cassette*	Clip pour Boîtier	*Klammer für kasten*
5	Cassonetto 42mm	*Cassette 42mm*	Boîtier 42mm	*Rollokasten 42mm*
6	Tubo di alluminio	*Aluminium profile*	Profilé en aluminium	*Aluminium profil*
7	Sistema Riduzione Velocità	*Speed Reducer System*	Système Remontèe Lente	*Dremssystem*
8	Rete in fibra di vetro con fettuccia	*Fiber glass net with tape*	Filet en fibre de verre avec ruban	*Fiberglas-Gitter mit band*
9	Guida 35mm con spazzolini	*Side guide 35mm with brush*	Coulisse 35mm avec brosse	*Seitenprofil 35mm mit bürste*
10	Guida Riscontro	*Side guide Rail*	Coulisse Laterale	*Seitenprofil 35mm*
11	Angolare guida	*Angle for side guide*	Cornière coulisse	*Seitenprofil-Endkappe*
12	Tappo terminale con ruote	*Plug for handle-bar with wheels*	Bouchon barre de charge roulettes	*Griffleisten-Endkappe mit rad*
13	Cerniera completa	*Complete clasp*	Charnière complète	*Scharnier vollständiges*
14	Terminale con spazzolino	*Handle-bar with brush*	Barre de charge avec brosse	*Griffleisten mit bürste*
15	Maniglia	*Handle*	Poignée	*Griff*
16	Gancio interno guida	*Inside hook for side guide*	Arrêt interieur de coulisse	*Innerer Haken*
17	Chiavino Regolazione Molla	*Spring Setup Accessory*	Clef Réglage Tension	*Schlüssel Regulierungskontrolle*
18	Accessorio montaggio guida	*Accessory rail installation*	Accessoire installation coulisse	*Zubehör Installationsanleitung*

T	Distinta tagli			*Details of the Cut*			Détails de la Coupe			*Schnittliste*		
A	Cassonetto	1 pz.	H-28mm	*Cassette*	*1 pz.*	*L-28mm*	Boîtier	1 pz.	L-28mm	*Rollokasten*	*1 pz.*	*L-28mm*
B	Guida Superiore	1 pz.	L-84mm	*Upper Rail*	*1 pz.*	*H-84mm*	Coulisse Sup.	1 pz.	H-84mm	*Seitenprofil*	*1 pz.*	*H-84mm*
C	Guida Inferiore	1 pz.	L-178mm	*Bottom Rail*	*1 pz.*	*H-178mm*	Coulisse Inf.	1 pz.	H-178mm	*Seitenprofil*	*1 pz.*	*H-178mm*
D	Guida Riscontro	1 pz.	L-5mm	*Side Guide Rail*	*1 pz.*	*H-5mm*	Coulisse Laterale	1 pz.	H-5mm	*Seitenprofil*	*1 pz.*	*H-5mm*

K 4000 S42BL

Zanzariera avvolgibile ad apertura bilaterale

Rolling mosquito-net double side opening
Moustiquaire enroulable latérale à deux vantaux
Insektenschutzrollo Eröffnung bilateraler

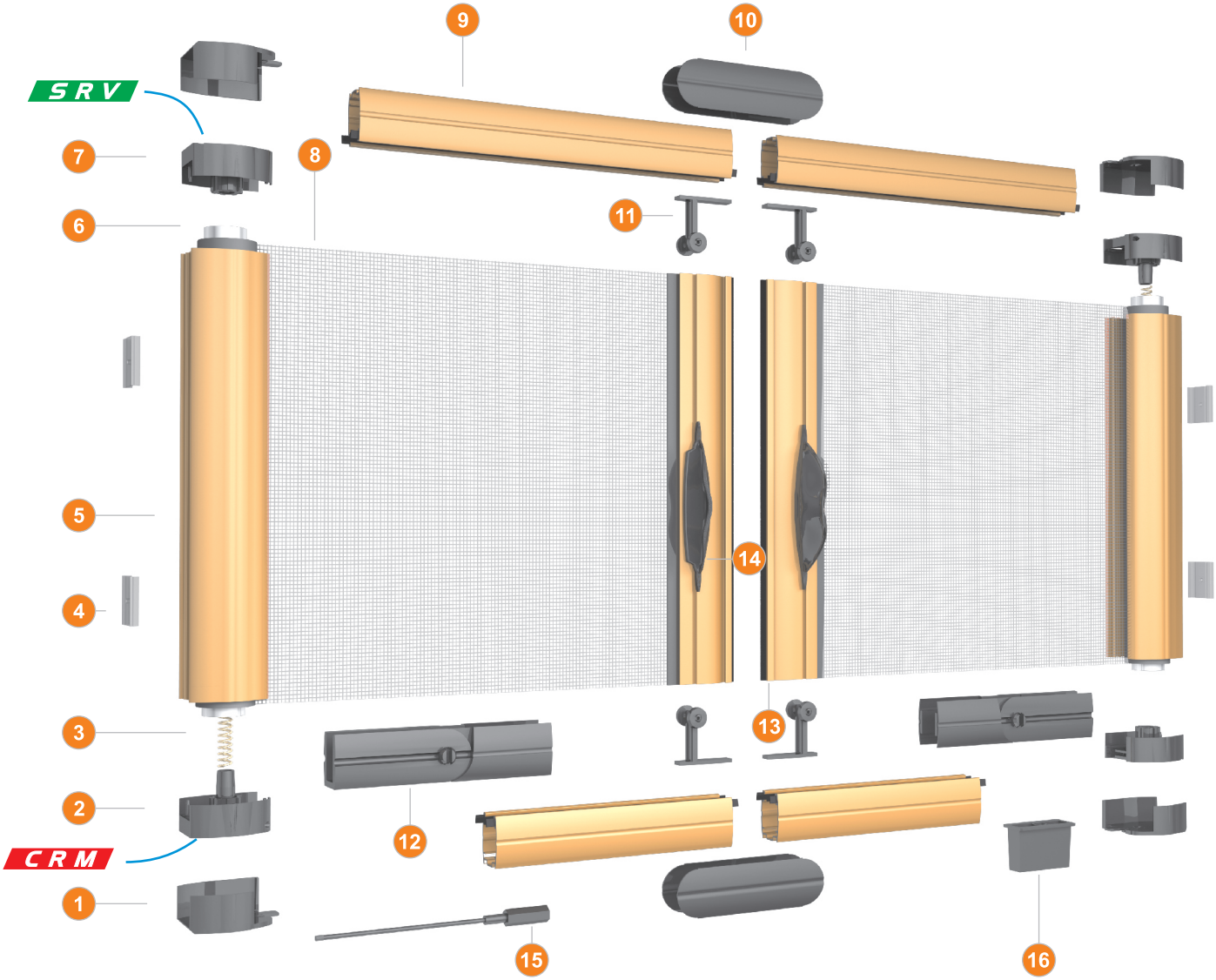

N	Legenda	Legend	Légende	Hinweistext
1	Controtestata	*Cassette's support*	Support de boîtier	*Abschlussdeckel*
2	Controllo Regolazione Molla	*Spring Setup Control*	Système Réglage Tension	*Feder Regulierungskontrolle*
3	Molla di richiamo	*Spring*	Ressort de rappel	*Feder*
4	Molletta per cassonetto	*Clip for cassette*	Clip pour Boîtier	*Klammer für kasten*
5	Cassonetto 42mm	*Cassette 42mm*	Boîtier 42mm	*Rollokasten 42mm*
6	Tubo di alluminio	*Aluminium profile*	Profilé en aluminium	*Aluminium profil*
7	Sistema Riduzione Velocità	*Speed Reducer System*	Système Remontèe Lente	*Dremssystem*
8	Rete in fibra di vetro con fettuccia	*Fiber glass net with tape*	Filet en fibre de verre avec ruban	*Fiberglas-Gitter mit band*
9	Guida 35mm con spazzolini	*Side guide 35mm with brush*	Coulisse 35mm avec brosse	*Seitenprofil 35mm mit bürste*
10	Gancio apertura centrale	*Central opening hook*	Pièce d'accouplement	*Haken mit zentraler Öffnung*
11	Tappo terminale con ruote	*Plug for handle-bar with wheels*	Bouchon barre de charge roulettes	*Griffleisten-Endkappe mit rad*
12	Cerniera completa	*Complete clasp*	Charnière complète	*Scharnier vollständiges*
13	Terminale con spazzolino	*Handle-bar with brush*	Barre de charge avec brosse	*Griffleisten mit bürste*
14	Maniglia	*Handle*	Poignée	*Griff*
15	Chiavino Regolazione Molla	*Spring Setup Accessory*	Clef Réglage Tension	*Schlüssel Regulierungskontrolle*
16	Accessorio montaggio guida	*Accessory rail installation*	Accessoire installation coulisse	*Zubehör Installationsanleitung*

T	Distinta tagli			*Details of the Cut*			Détails de la Coupe			*Schnittliste*		
A	Cassonetti	2 pz.	H-28mm	*Cassettes*	*2 pz.*	*H-28mm*	Boîtiers	2 pz.	H-28mm	*Rollokastens*	*2 pz.*	*H-28mm*
B	Guide Superiori	2 pz.	L/2-81mm	*Upper Rails*	*2 pz.*	*L/2-81mm*	Coulisses Sup.	2 pz.	L/2-81mm	*Seitenprofil*	*2 pz.*	*L/2-81mm*
C	Guide Inferiori	2 pz.	L/2-173mm	*Bottom Rails*	*2 pz.*	*L/2-173mm*	Coulisses Inf.	2 pz.	L/2-173mm	*Seitenprofil*	*2 pz.*	*L/2-173mm*

K 3000 S42MC

Zanzariera avvolgibile con comando a molla/catena

Rolling mosquito-net spring/chain system
Moustiquaire enroulable à chainette et ressort
Insektenschutzrollo mit Feder/Kette Bedienung

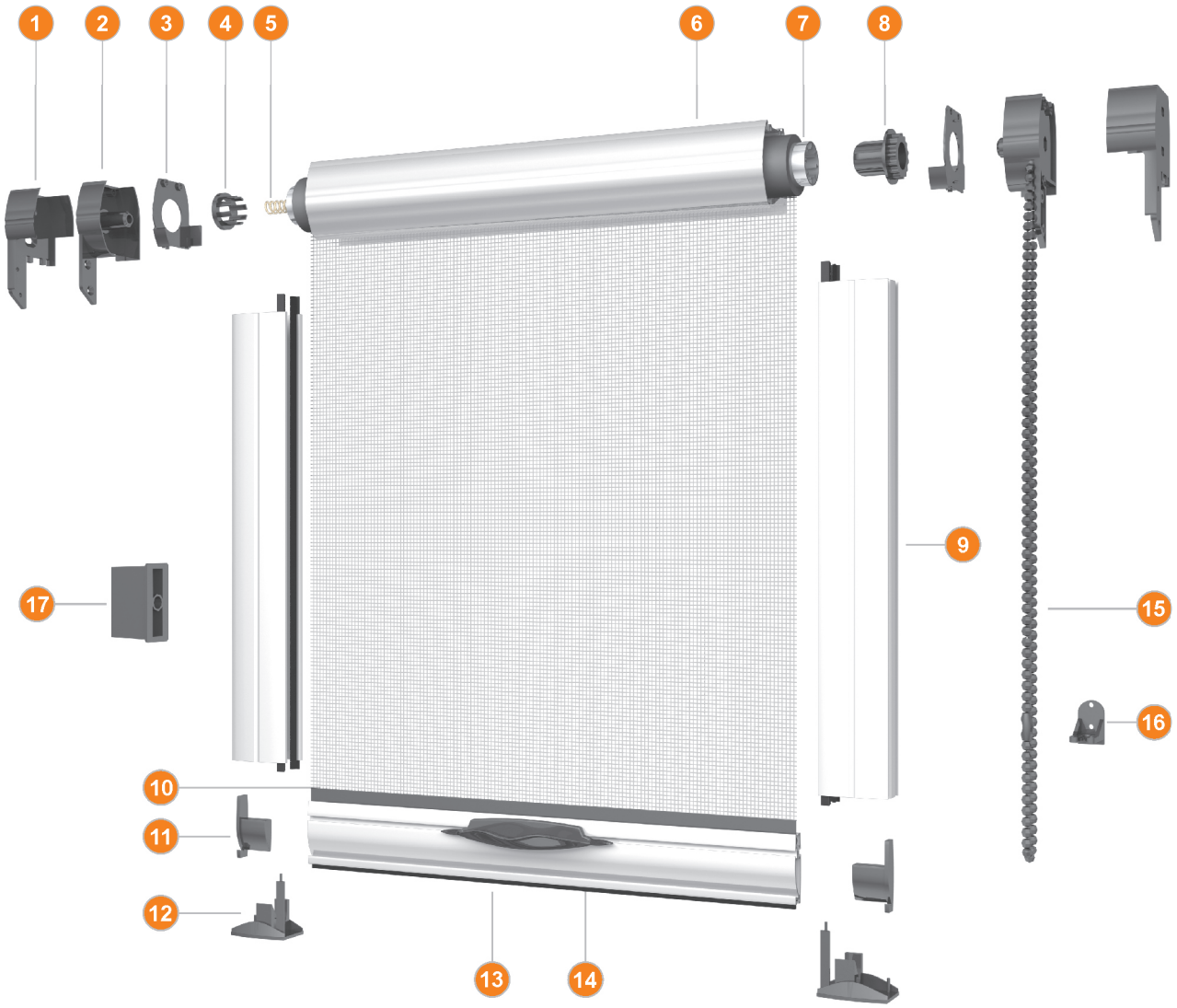

N	Legenda	*Legend*	Légende	*Hinweistext*
1	Controtestata	*Cassette's support*	Support de boîtier	*Abschlussdeckel*
2	Testata catena	*Chain header*	Support de boîtier chainette	*Getestet Kette*
3	Coperchio testata	*Cover for header*	Couvercle bague chainette	*Kopfdeckel*
4	Boccola catena	*Bush for chain*	Bague pour chainette	*Bush-Kette*
5	Molla di richiamo	*Spring*	Ressort de rappel	*Feder*
6	Cassonetto 42mm	*Cassette 42mm*	Boîtier 42mm	*Rollokasten 42mm*
7	Tubo di alluminio	*Aluminium profile*	Profilé en aluminium	*Aluminium profil*
8	Ruota per catena	*Wheel for chain*	Roue pour chainette	*Zahnrolle*
9	Guida 43mm con spazzolini	*Side guide 43mm with brush*	Coulisse 43mm avec brosse	*Guida Sikura 43mm mit bürste*
10	Rete in fibra di vetro con fettuccia	*Fiber glass net with tape*	Filet en fibre de verre avec ruban	*Fiberglas-Gitter mit band*
11	Tappo terminale	*Plug for handle-bar*	Bouchon barre de charge	*Griffleisten-Endkappe*
12	Scarpetta aggancio	*Hooking accessory*	Pied de coulisse	*Verbindungsclips*
13	Terminale con spazzolino	*Handle-bar with brush*	Barre de charge avec brosse	*Griffleisten mit bürste*
14	Maniglia	*Handle*	Poignée	*Griff*
15	Catena e giungicatena	*Chain and joint*	Chainette et joint	*Kette und Angriffe*
16	Fermacatena	*Chain stop*	Arrêt chainette	*Kette Stop*
17	Accessorio montaggio guida	*Accessory rail installation*	Accessoire installation coulisse	*Zubehör Installationsanleitung*

T	Distinta tagli			*Details of the Cut*			Détails de la Coupe			*Schnittliste*		
A	Cassonetto MC	1 pz.	L-35mm	*Cassette MC*	*1 pz.*	*L-35mm*	Boîtier MC	1 pz.	L-35mm	*Rollokasten MC*	*1 pz.*	*L-35mm*
B	Guide Laterali	2 pz.	H-52mm	*Guide Rails*	*2 pz.*	*H-52mm*	Coulisses	2 pz.	H-52mm	*Seitenprofil*	*2 pz.*	*H-52mm*

K 3000 S42GS

Zanzariera avvolgibile con Guida Sikura

Rolling mosquito-net with Guida Sikura
Moustiquaire enroulable avec Guida Sikura
Insektschutzrollo mit Guida Sikura

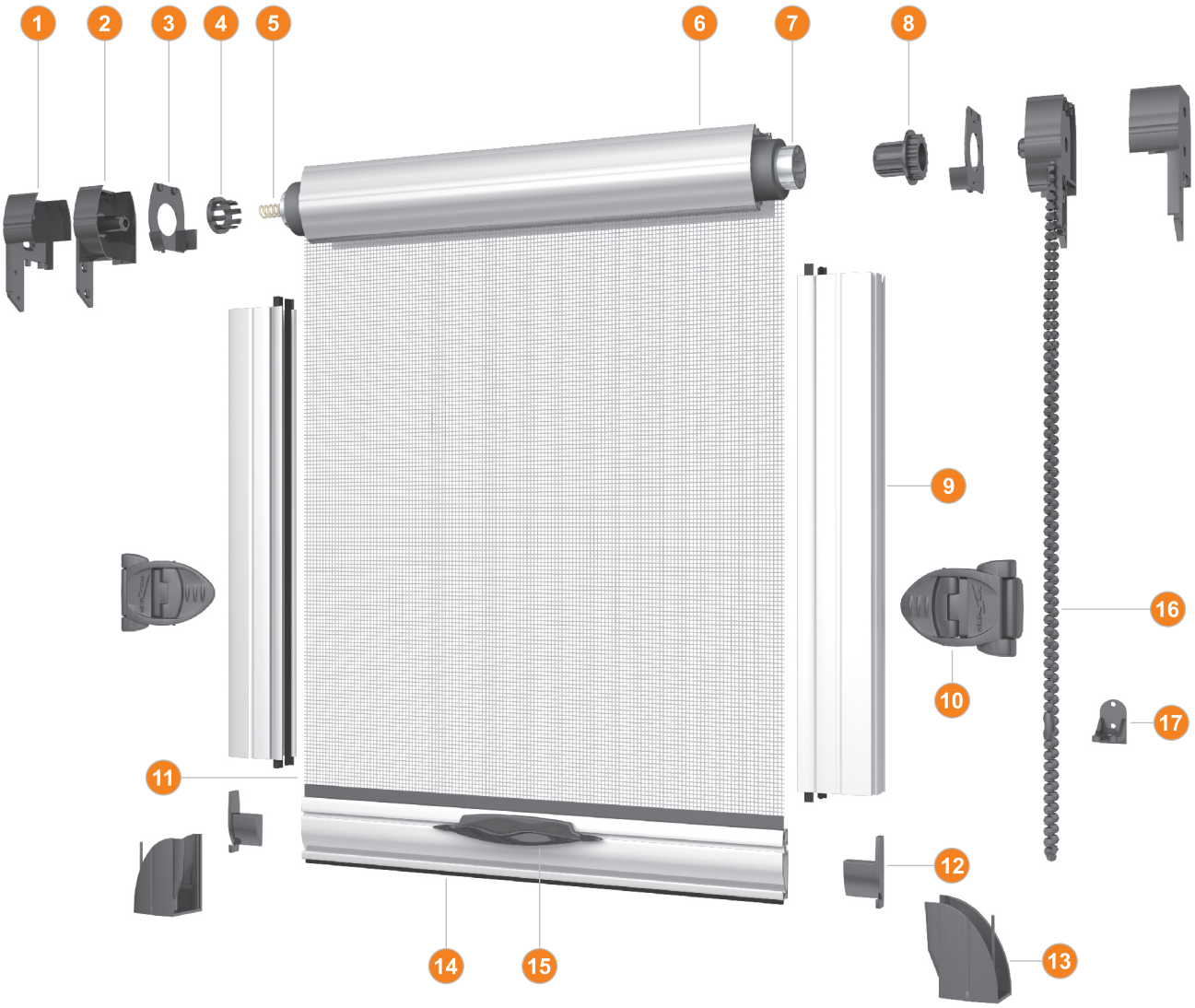

N	Legenda	*Legend*	Légende	*Hinweistext*
1	Controtestata	*Cassette's support*	Support de boîtier	*Abschlussdeckel*
2	Testata catena	*Chain header*	Support de boîtier chainette	*Getestet Kette*
3	Coperchio testata	*Cover for header*	Couvercle bague chainette	*Kopfdeckel*
4	Boccola catena	*Bush for chain*	Bague pour chainette	*Bushsenkappe Kette*
5	Molla di richiamo	*Spring*	Ressort de rappel	*Feder*
6	Cassonetto 42mm	*Cassette 42mm*	Boîtier 42mm	*Rollokasten 42mm*
7	Tubo di alluminio	*Aluminium profile*	Profilé en aluminium	*Aluminium profil*
8	Ruota per catena	*Wheel for chain*	Roue pour chainette	*Zahnrolle*
9	Guida Sikura 43mm con spazzolini	*Guida Sikura 43mm with brush*	Guida Sikura 43mm avec brosse	*Guida Sikura 43mm mit bürste*
10	Maniglia Guida Sikura	*Handle for Guida Sikura*	Poignée pour Guida Sikura	*Guida Sikura Griff*
11	Rete in fibra di vetro con fettuccia	*Fiber glass net with tape*	Filet en fibre de verre avec ruban	*Fiberglas-Gitter mit band*
12	Tappo terminale	*Plug for handle-bar*	Bouchon barre de charge	*Griffleisten-Endkappe*
13	Scarpetta aggancio	*Hooking accessory*	Pied de coulisse	*Verbindungsclips*
14	Terminale con spazzolino	*Handle-bar with brush*	Barre de charge avec brosse	*Griffleisten mit bürste*
15	Maniglia	*Handle*	Poignée	*Griff*
16	Catena e giungicatena	*Chain and joint*	Chainette et joint	*Kette und Angriffe*
17	Fermacatena	*Chain stop*	Arrêt chainette	*Kette Stop*

T	Distinta tagli			*Details of the Cut*			Détails de la Coupe			*Schnittliste*		
A	Cassonetto MC	1 pz.	L-35mm	*Cassette MC*	*1 pz.*	*L-35mm*	Boîtier MC	1 pz.	L-35mm	*Rollokasten MC*	*1 pz.*	*L-35mm*
B	Guide Laterali	2 pz.	H-52mm	*Guide Rails*	*2 pz.*	*H-52mm*	Coulisses	2 pz.	H-52mm	*Seitenprofil*	*2 pz.*	*H-52mm*
C	Alette per Guide	2 pz.	H-110mm	*Inside Accessory*	*2 pz.*	*H-110mm*	Profile Interieur	2 pz.	H-110mm	*Lamellen*	*2 pz.*	*H-110mm*

K 3000 S30MO

Zanzariera avvolgibile con comando a molla

Rolling mosquito-net spring system
Moustiquaire enroulable automatique
Insektenschutzrollo mit Federbedienung

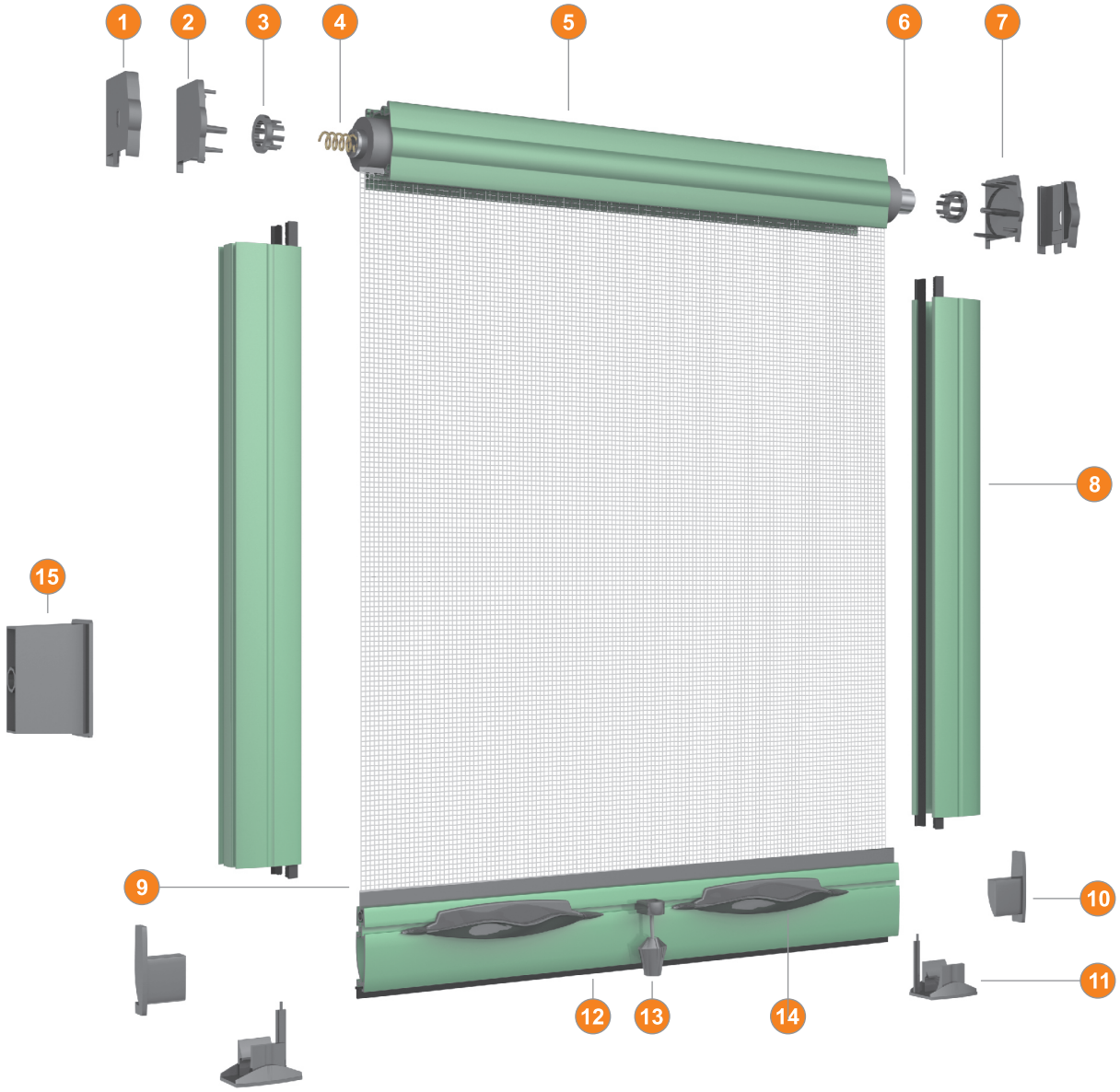

N	Legenda	*Legend*	Légende	*Hinweistext*
1	Controtestata	*Cassette's support*	Support de boîtier	*Abschlussdeckel*
2	Testata sinistra	*Left header*	Tête gauche	*Getestet linke Seite*
3	Boccola	*Bush*	Bague	*Bush*
4	Molla di richiamo	*Spring*	Ressort de rappel	*Feder*
5	Cassonetto 30mm	*Cassette 30mm*	Boîtier 30mm	*Rollokasten 30mm*
6	Tubo di alluminio	*Aluminium profile*	Profilé en aluminium	*Aluminium profil*
7	Testata destra	*Right header*	Tête droit	*Getestet rechte Seite*
8	Guida 35mm con spazzolini	*Side guide 35mm with brush*	Coulisse 35mm avec brosse	*Seitenprofil 35mm mit bürste*
9	Rete in fibra di vetro con fettuccia	*Fiber glass net with tape*	Filet en fibre de verre avec ruban	*Fiberglas-Gitter mit band*
10	Tappo terminale	*Plug for handle-bar*	Bouchon barre de charge	*Griffleisten-Endkappe*
11	Scarpetta aggancio	*Hooking accessory*	Pied de coulisse	*Verbindungsclips*
12	Terminale con spazzolino	*Handle-bar with brush*	Barre de charge avec brosse	*Griffleisten mit bürste*
13	Corda ed accessori	*String and accessory*	Cordon de tirage complet	*Kordel und rubehör*
14	Maniglia	*Handle*	Poignée	*Griff*
15	Accessorio montaggio guida	*Accessory rail installation*	Accessoire installation coulisse	*Zubehör Installationsanleitung*

T	Distinta tagli			*Details of the Cut*			Détails de la Coupe			*Schnittliste*		
A	Cassonetto 30mm	1 pz.	L-22mm	*Cassette 30mm*	*1 pz.*	*L-22mm*	Boîtier 30mm	1 pz.	L-22mm	*Rollokasten 30mm*	*1 pz.*	*L-22mm*
B	Guide Laterali	2 pz.	H-40mm	*Guide Rails*	*2 pz.*	*H-40mm*	Coulisses	2 pz.	H-40mm	*Seitenprofil*	*2 pz.*	*H-40mm*

K 3000 S30AF

Zanzariera avvolgibile ad attacco frontale

Rolling mosquito-net front installation
Moustiquaire système pose de face
Insektenschutzrollo Frontmontage

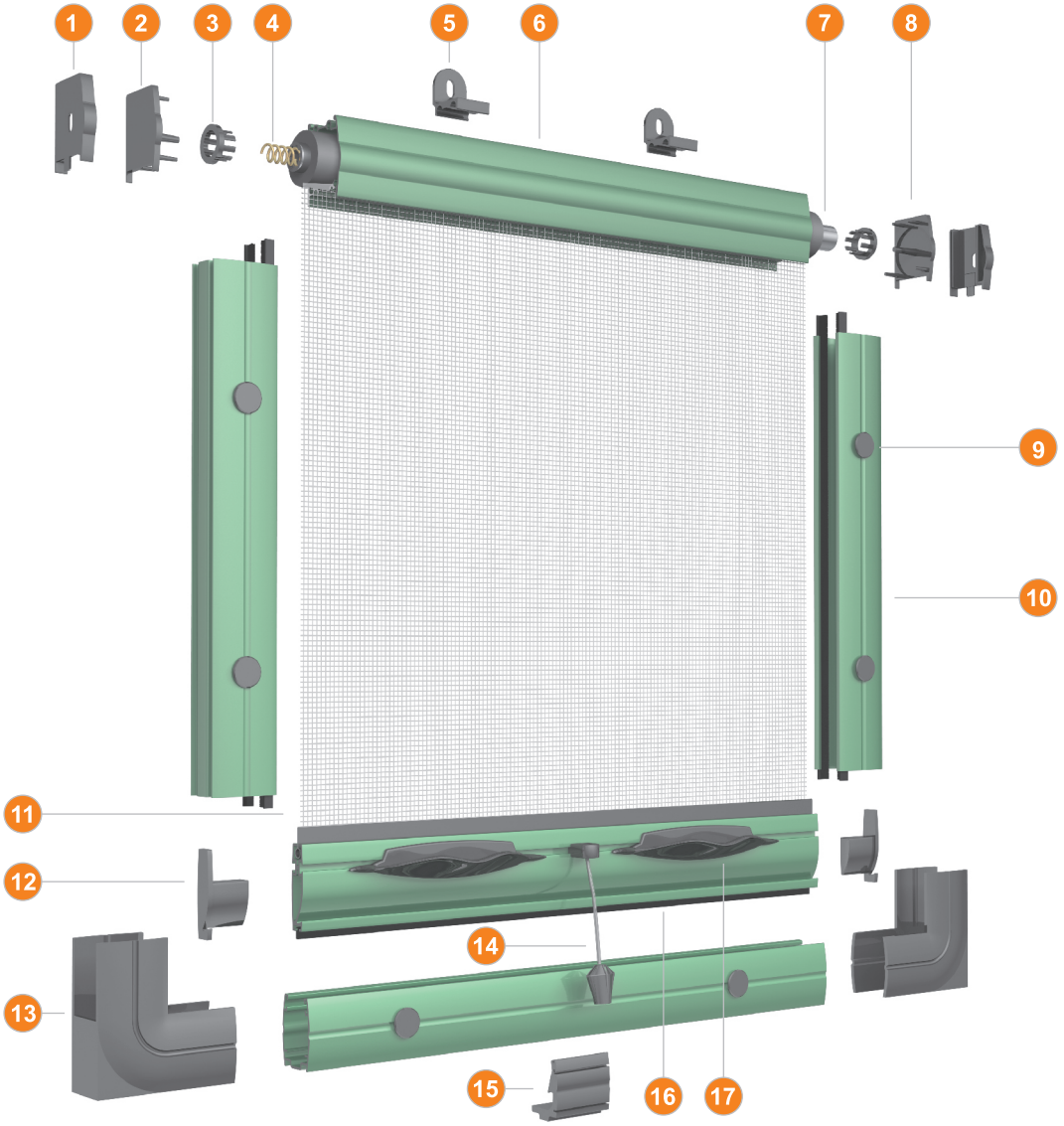

N	Legenda	*Legend*	Légende	*Hinweistext*
1	Controtestata	*Cassette's support*	Support de boîtier	*Abschlussdeckel*
2	Testata sinistra	*Left header*	Tête gauche	*Getestet linke Seite*
3	Boccola	*Bush*	Bague	*Bush*
4	Molla di richiamo	*Spring*	Ressort de rappel	*Feder*
5	Molletta per attacco frontale	*Clip for net front installation*	Clip pour systeme pose de face	*Klammer für kasten*
6	Cassonetto 30mm	*Cassette 30mm*	Boîtier 30mm	*Rollokasten 30mm*
7	Tubo di alluminio	*Aluminium profile*	Profilé en aluminium	*Aluminium profil*
8	Testata destra	*Right header*	Tête droit	*Getestet rechte Seite*
9	Tappo copriforo	*Plug for hole*	Bouchon pour trou	*Bohrungsabdeckung*
10	Guida 35mm con spazzolini	*Side guide 35mm with brush*	Coulisse 35mm avec brosse	*Seitenprofil 35mm mit bürste*
11	Rete in fibra di vetro con fettuccia	*Fiber glass net with tape*	Filet en fibre de verre avec ruban	*Fiberglas-Gitter mit band*
12	Tappo terminale	*Plug for handle-bar*	Bouchon barre de charge	*Griffleisten-Endkappe*
13	Angolare guida	*Angle for side guide*	Cornière coulisse	*Seitenprofil-Endkappe*
14	Corda ed accessori	*String and accessory*	Cordon de tirage complet	*Kordel und rubehör*
15	Gancio interno guida	*Inside hook for side guide*	Arrêt interieur de coulisse	*Innerer Haken*
16	Terminale con spazzolino	*Handle-bar with brush*	Barre de charge avec brosse	*Griffleisten mit bürste*
17	Maniglia	*Handle*	Poignée	*Griff*

T	Distinta tagli			*Details of the Cut*			Détails de la Coupe			*Schnittliste*		
A	Cassonetto 30mm	1 pz.	L-14mm	*Cassette 30mm*	*1 pz.*	*L-14mm*	Boîtier 30mm	1 pz.	L-14mm	*Rollokasten 30mm*	*1 pz.*	*L-14mm*
B	Guide Laterali	2 pz.	H-60mm	*Guide Rails*	*2 pz.*	*H-60mm*	Coulisses	2 pz.	H-60mm	*Seitenprofil*	*2 pz.*	*H-60mm*
C	Guida Riscontro	1 pz.	H-75mm	*Side Guide Rail*	*1 pz.*	*H-75mm*	Coulisses Laterale	1 pz.	H-75mm	*Seitenprofil*	*1 pz.*	*H-75mm*

K 4000 S30LA

Zanzariera avvolgibile ad apertura laterale

Rolling mosquito-net side opening
Moustiquaire enroulable latérale à ressort
Insektenschutzrollo mit Seitlicher Horizontaler Federbedienung

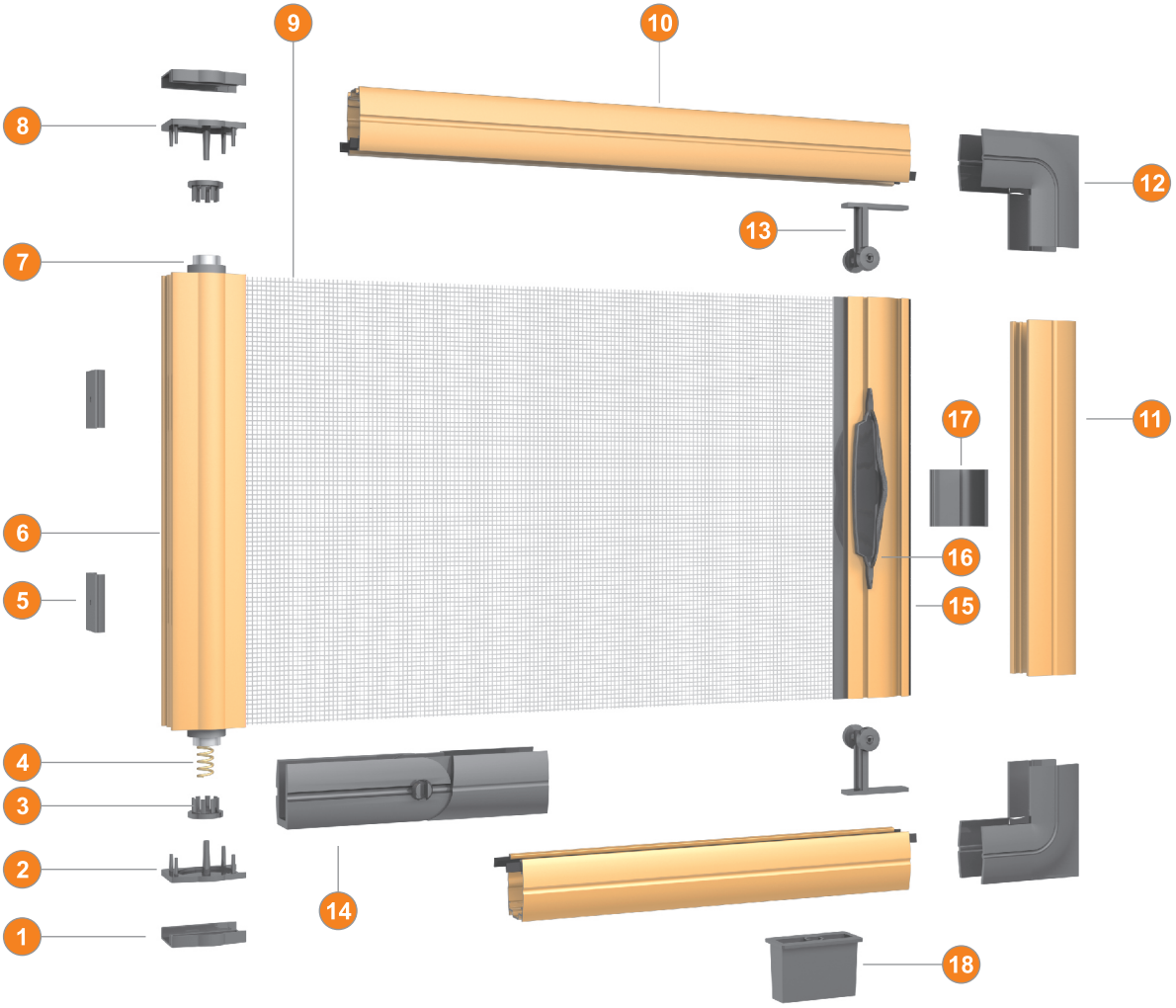

N	Legenda	*Legend*	Légende	*Hinweistext*
1	Controtestata	*Cassette's support*	Support de boîtier	*Abschlussdeckel*
2	Testata sinistra	*Left header*	Tête gauche	*Getestet linke Seite*
3	Boccola	*Bush*	Bague	*Bush*
4	Molla di richiamo	*Spring*	Ressort de rappel	*Feder*
5	Molletta per cassonetto	*Clip for cassette*	Clip pour Boîtier	*Klammer für kasten*
6	Cassonetto 30mm	*Cassette 30mm*	Boîtier 30mm	*Rollokasten 30mm*
7	Tubo di alluminio	*Aluminium profile*	Profilé en aluminium	*Aluminium profil*
8	Testata destra	*Right header*	Tête droit	*Getestet rechte Seite*
9	Rete in fibra di vetro con fettuccia	*Fiber glass net with tape*	Filet en fibre de verre avec ruban	*Fiberglas-Gitter mit band*
10	Guida 35mm con spazzolini	*Side guide 35mm with brush*	Coulisse 35mm avec brosse	*Seitenprofil 35mm mit bürste*
11	Guida Riscontro	*Side guide Rail*	Coulisse Laterale	*Seitenprofil 35mm*
12	Angolare guida	*Angle for side guide*	Cornière coulisse	*Seitenprofil-Endkappe*
13	Tappo terminale con ruote	*Plug for handle-bar with wheels*	Bouchon barre de charge roulettes	*Griffleisten-Endkappe mit rad*
14	Cerniera completa	*Complete clasp*	Charnière complète	*Scharnier vollständiges*
15	Terminale con spazzolino	*Handle-bar with brush*	Barre de charge avec brosse	*Griffleisten mit bürste*
16	Maniglia	*Handle*	Poignée	*Griff*
17	Gancio interno guida	*Inside hook for side guide*	Arrêt interieur de coulisse	*Innerer Haken*
18	Accessorio montaggio guida	*Accessory rail installation*	Accessoire installation coulisse	*Zubehör Installationsanleitung*

T	Distinta tagli			*Details of the Cut*			Détails de la Coupe			*Schnittliste*		
A	Cassonetto 30mm	1 pz.	H-22mm	*Cassette 30mm*	*1 pz.*	*L-22mm*	Boîtier 30mm	1 pz.	L-22mm	*Rollokasten 30mm*	*1 pz.*	*L-22mm*
B	Guida Superiore	1 pz.	L-73mm	*Upper Rail*	*1 pz.*	*H-73mm*	Coulisse Sup.	1 pz.	H-73mm	*Seitenprofil*	*1 pz.*	*H-73mm*
C	Guida Inferiore	1 pz.	L-170mm	*Bottom Rail*	*1 pz.*	*H-170mm*	Coulisse Inf.	1 pz.	H-170mm	*Seitenprofil*	*1 pz.*	*H-170mm*
D	Guida Riscontro	1 pz.	L-5mm	*Side Guide Rail*	*1 pz.*	*H-5mm*	Coulisse Laterale	1 pz.	H-5mm	*Seitenprofil*	*1 pz.*	*H-5mm*

K 4000 S30BL

Zanzariera avvolgibile ad apertura bilaterale

Rolling mosquito-net double side opening
Moustiquaire enroulable latérale à deux vantaux
Insektenschutzrollo Eröffnung bilateraler

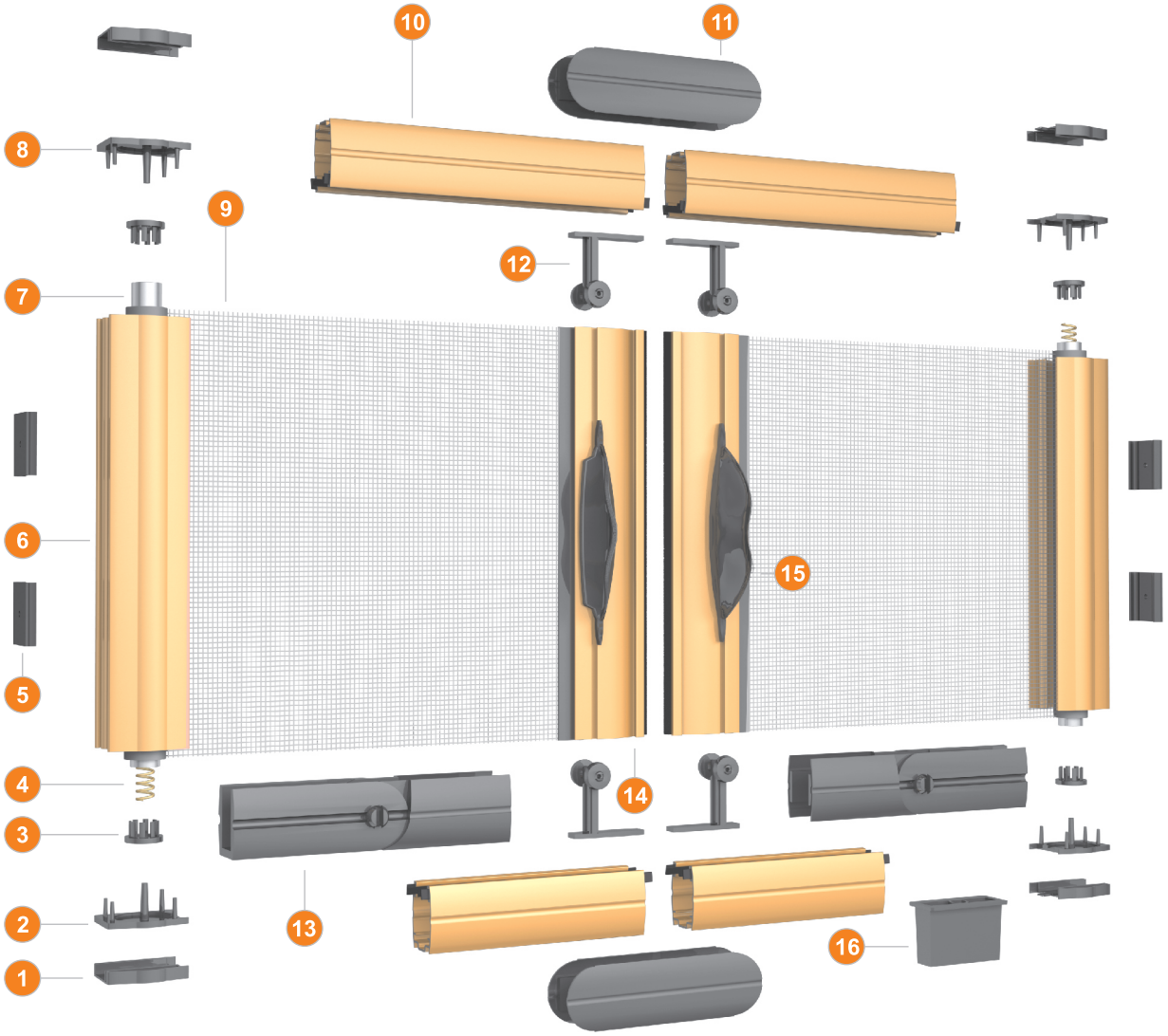

N	Legenda	*Legend*	Légende	*Hinweistext*
1	Controtestata	*Cassette's support*	Support de boîtier	*Abschlussdeckel*
2	Testata sinistra	*Left header*	Tête gauche	*Getestet linke Seite*
3	Boccola	*Bush*	Bague	*Bush*
4	Molla di richiamo	*Spring*	Ressort de rappel	*Feder*
5	Molletta per cassonetto	*Clip for cassette*	Clip pour Boîtier	*Klammer für kasten*
6	Cassonetto 30mm	*Cassette 30mm*	Boîtier 30mm	*Rollokasten 30mm*
7	Tubo di alluminio	*Aluminium profile*	Profilé en aluminium	*Aluminium profil*
8	Testata destra	*Right header*	Tête droit	*Getestet rechte Seite*
9	Rete in fibra di vetro con fettuccia	*Fiber glass net with tape*	Filet en fibre de verre avec ruban	*Fiberglas-Gitter mit band*
10	Guida 35mm con spazzolini	*Side guide 35mm with brush*	Coulisse 35mm avec brosse	*Seitenprofil 35mm mit bürste*
11	Gancio apertura centrale	*Central opening hook*	Pièce d'accouplement	*Haken mit zentraler Öffnung*
12	Tappo terminale con ruote	*Plug for handle-bar with wheels*	Bouchon barre de charge roulettes	*Griffleisten-Endkappe mit rad*
13	Cerniera completa	*Complete clasp*	Charnière complète	*Scharnier vollständiges*
14	Terminale con spazzolino	*Handle-bar with brush*	Barre de charge avec brosse	*Griffleisten mit bürste*
15	Maniglia	*Handle*	Poignée	*Griff*
16	Accessorio montaggio guida	*Accessory rail installation*	Accessoire installation coulisse	*Zubehör Installationsanleitung*

T	Distinta tagli			*Details of the Cut*			Détails de la Coupe			*Schnittliste*		
A	Cassonetti	2 pz.	H-22mm	*Cassettes*	*2 pz.*	*H-22mm*	Boîtiers	2 pz.	H-22mm	*Rollokastens*	*2 pz.*	*H-22mm*
B	Guide Superiori	2 pz.	L/2-65mm	*Upper Rails*	*2 pz.*	*L/2-65mm*	Coulisses Sup.	2 pz.	L/2-65mm	*Seitenprofil*	*2 pz.*	*L/2-65mm*
C	Guide Inferiori	2 pz.	L/2-165mm	*Bottom Rails*	*2 pz.*	*L/2-165mm*	Coulisses Inf.	2 pz.	L/2-165mm	*Seitenprofil*	*2 pz.*	*L/2-165mm*

DUE INNOVATIVI SISTEMI CHE CONSENTONO DI REGOLARE LA TENSIONE DELLA MOLLA E RIDURNE LA VELOCITA'

TWO MECHANICAL INNOVATIONS THAT LET YOU SET THE TENSION OF THE SPRING AND REDUCE ITS SPEED

DEUX INNOVATIONS TECHNIQUES QUI PERMETTENT DE RÉGLER LA TENSION DU RESSORT ED DE RÉDUIRE SA VITESSE

ZWEI INNOVATIVE SYSTEME ERMÖGLICHEN DIE REGULIERUNG DER SPANNUNG DER FEDER UND DIE REDUZIERUNG DER GESCHWINDIGKEIT

CRM

CONTROLLO REGOLAZIONE MOLLA

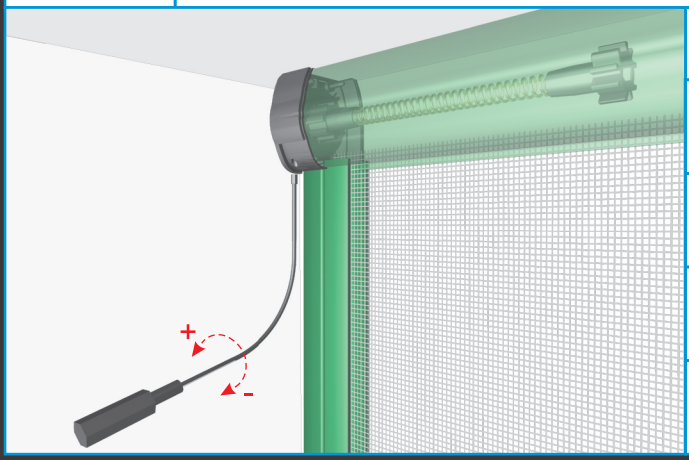

SPRING SETUP CONTROL SYSTÈME RÉGLAGE TENSION FEDER REGULIERUNGSKONTROLLE

L'utilizzo dell'apposito accessorio, in dotazione, permette di regolare la tensione della molla, necessaria alla perfetta tensione della rete, **anche a zanzariera installata.**

*The use of the supplied accessory allows to regulate the tension of the spring, necessary to reach the perfect tension of the net, **without dismanting the frame**.*

L'utilisation de l'accessoire fourni permet de régler la tension du ressort, necessaire à la parfaite tension de la toile, **sans démontage de la moustiquaire.**

*Die Verwendung des Sonderzubehör, im Lieferumfang enthalten, ermöglicht die Regulierung der Federspannung, die fur die perfekte Spannung des Netzes notwendig ist, **ohne Demontage des Mosquitonetz**.*

CE CRM SRV

SISTEMI BREVETTATI

PATENTED SYSTEMS

SISTEMA RIDUZIONE VELOCITA'

SRV

SPEED REDUCER SYSTEM SYSTÈME REMONTÉE LENTE DREMSSYSTEM

Questo sistema, **interamente racchiuso nella testata**, riduce la velocità di riavvolgimento della rete, in tutta sicurezza, nel rispetto della Normativa CE.

*This system, **entirely fit in the head of the cassette**, reduce the rewinding speed of the net, safely, according the CE regulations.*

Ce système, **entièrement integré dans le bouchon de boìtier**, réduit la vitesse d'enroulement de la toile, en tou sûreté, selon le normes CE.

*Dieses System, **in dem Zylinderkopf eingeschlossen**, reduziert die Geschwindigkeit des Rückspulen des Netz, in voll Sicherheit, in Übereinstimmung mit den EG-Vorschriften.*

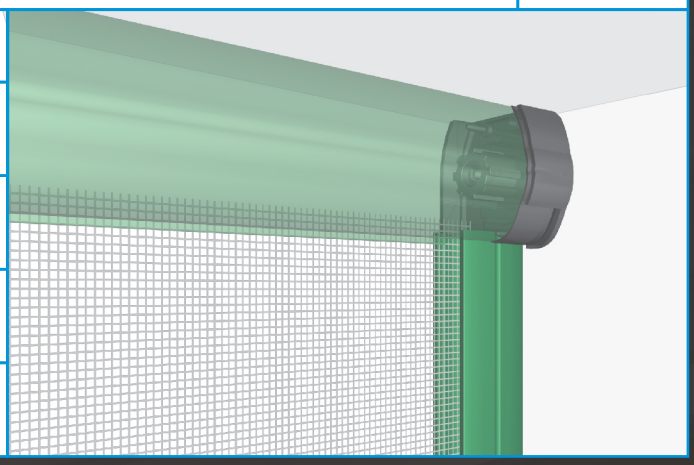

DATESYSTEM

Date System Srl

Strada Provinciale Nocera - Sarno
Località Fosso Imperatore

Zona Industriale Lotto 7/E
84014 Nocera Inferiore (SA)
ITALIA

tel. +39 081 939 827 / +39 081 939 988 Fax +39 081 939 850 mail info@datesystem.it

www.datesystem.eu

SERIE SKUDO